Catalogo 2018 — 2020

OUTDOOR

modo®
LUCE

OUTDOOR

320 ANGELICA
326 ATOLLO
332 CAMPANONE
338 DIOGENE
344 FUTURA LETTERA I
348 FUTURA LETTERA Y
352 ICARO
356 ICARO BALL
360 MOBY
364 SESTANTE

ANGELICA

Il gioco di equilibri che caratterizza Angelica si può vivere anche nella versione da esterni, dove le lampade da parete illuminano terrazze, patii e balconi con il risultato di ottenere atmosfere rilassanti ed esclusive.

The characteristic of Angelica, an interplay of balances, can also be enjoyed in the outdoor version, where the wall lamps illuminate terraces, patios and balconies resulting in relaxing, exclusive atmospheres.

Lamp		Dimensions	Light source	Codes
Wall lamp	Angelica	Ø 45 x 170 x 90 cm weight 3 Kg	**lamp type** 1xE27 **max watt** 42W HES	AGOEAP170T01

Wall lamp

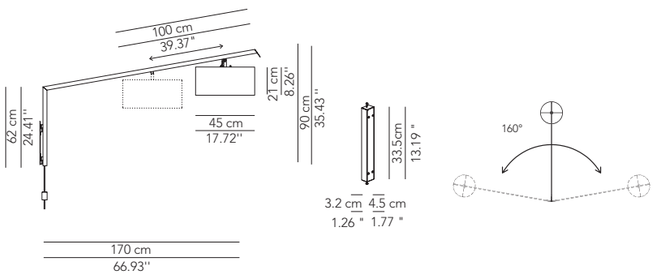

Finishes

Body colours

White

Black

Lime

Brick

Diffuser textiles

Washable

Diffusore in tessuto, struttura in metallo/ Fabric lampshade, metal structure

IP55

Dettaglio/
Detail

* on demand

ATOLLO

Strutture in polietilene pensate per essere lampade da esterno, ma anche sculture di luce, sedute illuminanti, per dare alle serate all'aperto un tocco di magia e charme.

Polyethylene structures designed as outdoor lamps, but also as lighting sculptures and light-up seats, to give your evenings in the open air a touch of magic and charm.

Lamp		Dimensions	Light source	Codes
Pendant lamp	Atollo 70	Ø 70 x 20 cm weight 13 Kg	**lamp type** 6xE27 **max watt** 6x42W HES **DIM**	ATOESO070D01
	Atollo 70 led	Ø 70 x 20 cm weight 13 Kg	**lamp type** strip led 49,2W **luminous efficacy** 7320 Lm **light colour** 3000K **DIM** DALI - push DIM **CRI** > 80	ATOESO070D41
	Atollo 100	Ø 100 x 22 cm weight 30 Kg	**lamp type** 8xE27 **max watt** 8x42W HES **DIM**	ATOESO100D01
	Atollo 100 led	Ø 100 x 22 cm weight 30 Kg	**lamp type** strip led 65,6W **luminous efficacy** 9760 Lm **light colour** 3000K **DIM** DALI - push DIM **CRI** > 80	ATOESO100D41
	Atollo 150	Ø 150 x 28 cm weight 50 Kg	**lamp type** 12xE27 HES **max watt** 12x42W HES **DIM**	ATOESO150D01
	Atollo 150 led	Ø 150 x 28 cm weight 50 Kg	**lamp type** strip led 98,4W **luminous efficacy** 14640 Lm **light colour** 3000K **DIM** DALI - push DIM **CRI** > 80	ATOESO150D41

Pendant lamp

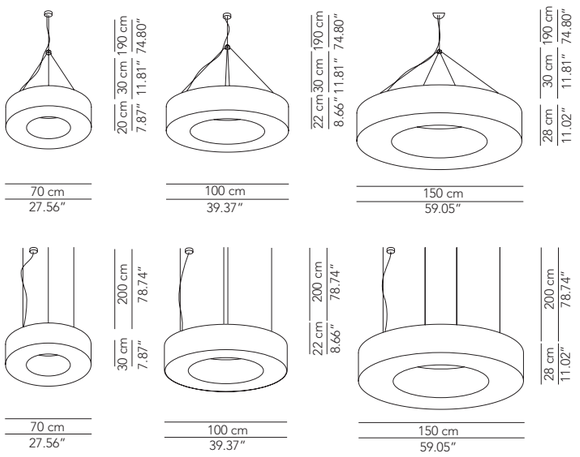

Finishes

Colours

White

Diffusore in polietilene, struttura in metallo/ Diffuser in polyethylene, metal structure

Altri colori a richiesta per quantitativi minimi di fornitura/ Different colours on demand for minimum purchasing quantity

Metalli protetti con trattamento elettrolitico e vernici a base poliestere a grande resistenza/ Metal parts protected with resistant polyester coating

IP65

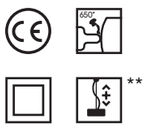

** cable on measure

Raccordo sospensione 1 cavo acciaio/ Connection for suspension 1 steel cable

Rosone sospensione 1 cavo acciaio Atollo D.70-100/ Ceiling rose suspension 1 steel cable Atollo D.70-100

Rosone sospensione 1 cavo acciaio Atollo D.150/ Ceiling rose suspension 1 steel cable Atollo D.150

Rosone sospensione 3-4 cavi acciaio/ Ceiling rose suspension 3-4 steel cables

Lamp		Dimensions	Light source	Codes
Ceiling lamp **Wall lamp**	Atollo 70	Ø 70 x 28 cm weight 15 Kg	**lamp type** 6xE27 **max watt** 6x28W HES **DIM**	ATOEAP070D01
	Atollo 70 led	Ø 70 x 28 cm weight 15 Kg	**lamp type** strip led 49,2W **luminous efficacy** 7320 Lm **light colour** 3000K **DIM** DALI - push DIM **CRI** > 80	ATOEAP070D41
	Atollo 100	Ø 100 x 30 cm weight 33 Kg	**lamp type** 8xE27 **max watt** 8x28W HES **DIM**	ATOEAP100D01
	Atollo 100 led	Ø 100 x 30 cm weight 33 Kg	**lamp type** strip led 65,6W **luminous efficacy** 9760 Lm **light colour** 3000K **DIM** DALI - push DIM **CRI** > 80	ATOEAP100D41
	Atollo 150	Ø 150 x 36 cm weight 53 Kg	**lamp type** 12xE27 **max watt** 12x28W HES **DIM**	ATOEAP150D01
	Atollo 150 led	Ø 150 x 36 cm weight 53 Kg	**lamp type** strip led 98,4W **luminous efficacy** 14640 Lm **light colour** 3000K **DIM** DALI - push DIM **CRI** > 80	ATOEAP150D41
Lighted pouff	Atollo 70	Ø 70 x 49 cm	**lamp type** 6xE27 **max watt** 6x28W HES	ATOEPF070D21
Lighted table	Atollo 100	Ø 100 x 39 cm	**lamp type** 8xE27 **max watt** 8x28W HES	ATOEPF100D11
Lighted seat	Atollo 150	Ø 150 x 45 cm	**lamp type** 12xE27 **max watt** 12x28W HES	ATOEPA150D02

Ceiling lamp

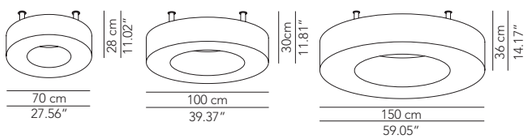

Wall lamp

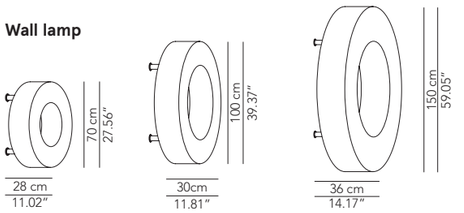

Floor lamp

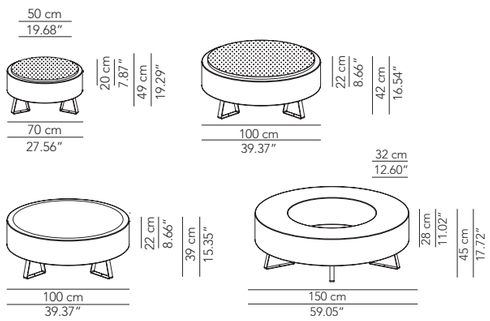

Finishes

Colours

White

Diffusore in polietilene, struttura in metallo/ Diffuser in polyethylene, metal structure

Altri colori a richiesta per quantitativi minimi di fornitura/ Different colours on demand for minimum purchasing quantity

Metalli protetti con trattamento elettrolitico e vernici a base poliestere a grande resistenza/ Metal parts protected with resistant polyester coating

IP44-65

CAMPANONE

Come lanterne sospese nelle notti d'estate, ma anche come punti luce a terra che indicano la strada, Campanone nella versione outdoor mantiene le sue linee pulite ed un effetto luminoso diffuso.

As hanging lanterns on midsummer nights or ground lights that mark the way, the outdoor version of Campanone maintains its clear-cut lines and diffused lighting effect.

Lamp		Dimensions	Light source	Codes
Pendant lamp	Campanone 33	Ø 33 x 36 cm weight 2,5 Kg	**lamp type** 1xE27 **max watt** 42W HES **DIM**	CAOESO033D02
	Campanone 51	Ø 51 x 45 cm weight 4 Kg	**lamp type** 1xE27 **max watt** 70W HES **DIM**	CAOESO051D02
Floor lamp	Campanone 33	Ø 33 x 42 cm weight 2,5 Kg	**lamp type** 1xE27 **max watt** 42W HES **DIM**	CAOETP033D03
	Campanone 33 led	Ø 33 x 42 cm weight 2,5 Kg	**lamp type** 1 kit led 6,4W rechargeable **luminous efficacy** 600 Lm **light colour** warm light **DIM** remote control included (autonomy 10 hours)	CAOETP033D13
	Campanone 51	Ø 51 x 51 cm weight 4 Kg	**lamp type** 1xE27 **max watt** 70W HES **DIM**	CAOETA051D03
	Campanone 51 led	Ø 51 x 51 cm weight 4 Kg	**lamp type** 1 kit led 6,4W rechargeable **luminous efficacy** 600 Lm **light colour** warm light **DIM** remote control included (autonomy 10 hours)	CAOETA051D13

Pendant lamp

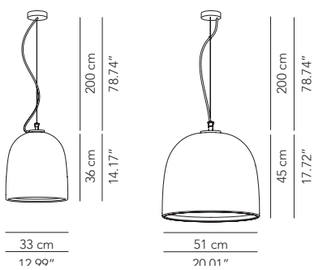

Floor lamp

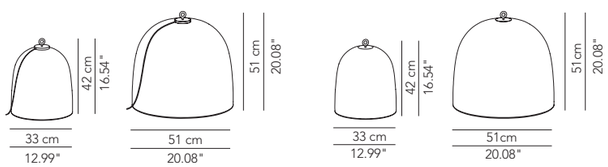

Finishes

Diffuser colours

- White
- Orange
- Red
- Lime
- Turquoise
- Deep grey

Diffusore in polietilene/ Diffuser in polyethylene

Materiali protetti con trattamento elettrolitico e vernici a base poliestere a grande resistenza/ Metal parts protected with resistant polyester coating

IP65

* on demand
** cable on measure

Dettaglio rosone/ Ceiling rose detail

DIOGENE

L'emozione di una notte sotto le stelle, la libertà di vivere la natura en plein air, è questo che ti permette Diogene, la lampada outdoor disponibile in tensione di rete o ricaricabile.

The emotion of a night under the stars, the freedom to live nature in the open air. You can enjoy all this with the Diogene outdoor lamp, available with mains voltage or rechargeable.

Lamp		Dimensions	Light source	Codes
Table lamp **Pendant lamp**	Diogene	Ø 30 x 50 cm weight 3,5 Kg	**lamp type** 1xE27 **max watt** 70W HES **DIM**	DIOETA030G42
	Diogene led	Ø 30 x 50 cm weight 3,5 Kg	**lamp type** 1 kit led 6,4W rechargeable **luminous efficacy** 600 Lm **light colour** warm light **DIM** remote control included (autonomy 10 hours)	DIOETA030G12

Pendant lamp

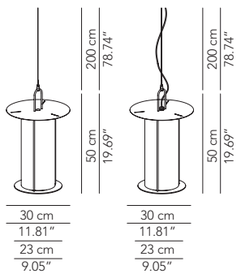

Table lamp

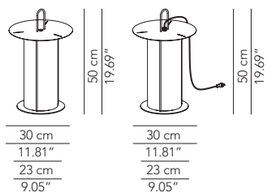

Finishes

Colours

White

Anthracite

Rust

Struttura in metallo, diffusore in PC/ Diffuser in PC, metal structure

Metalli protetti con trattamento elettrolitico e vernici a base poliestere a grande resistenza/ Metal parts protected with resistant polyester coating

IP44-65

Incluso/
Included

** cable on measure

FUTURA LETTERA I

Elemento luminoso dalla forma rettangolare che si presta ad essere lampada da esterni ma anche oggetto di design con la funzione di una seduta per gli spazi all'aperto. Un oggetto modulare che può essere installato singolarmente oppure in gruppo.

A rectangular-shaped lighting element that is suitable for use as an outside lamp but also as a designer object that serves as outdoor seating. It is modular so it can be installed individually or as part of a group.

Lamp	Dimensions	Light source	Codes
Pendant lamp	Ø 150 x 32 x 28 cm weight 25 Kg	**lamp type** 5xE27 **max watt** 5x42W HES **DIM**	FIOESO150D01
Lighted seat	Ø 32 x 150 x 45 cm	**lamp type** 5xE27 **max watt** 5x28W HES **DIM**	FIOEPA150D02

Pendant lamp

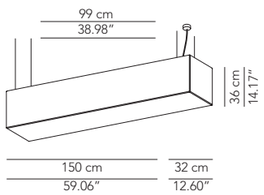

Floor lamp

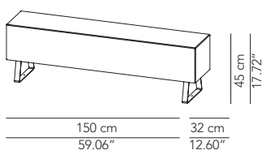

Finishes

Colours

White

Diffusore in polietilene, struttura in metallo/ Diffuser in polyethylene, metal structure

Metalli protetti con trattamento elettrolitico e vernici a base poliestere a grande resistenza/ Metal parts protected with resistant polyester coating

IP44-65

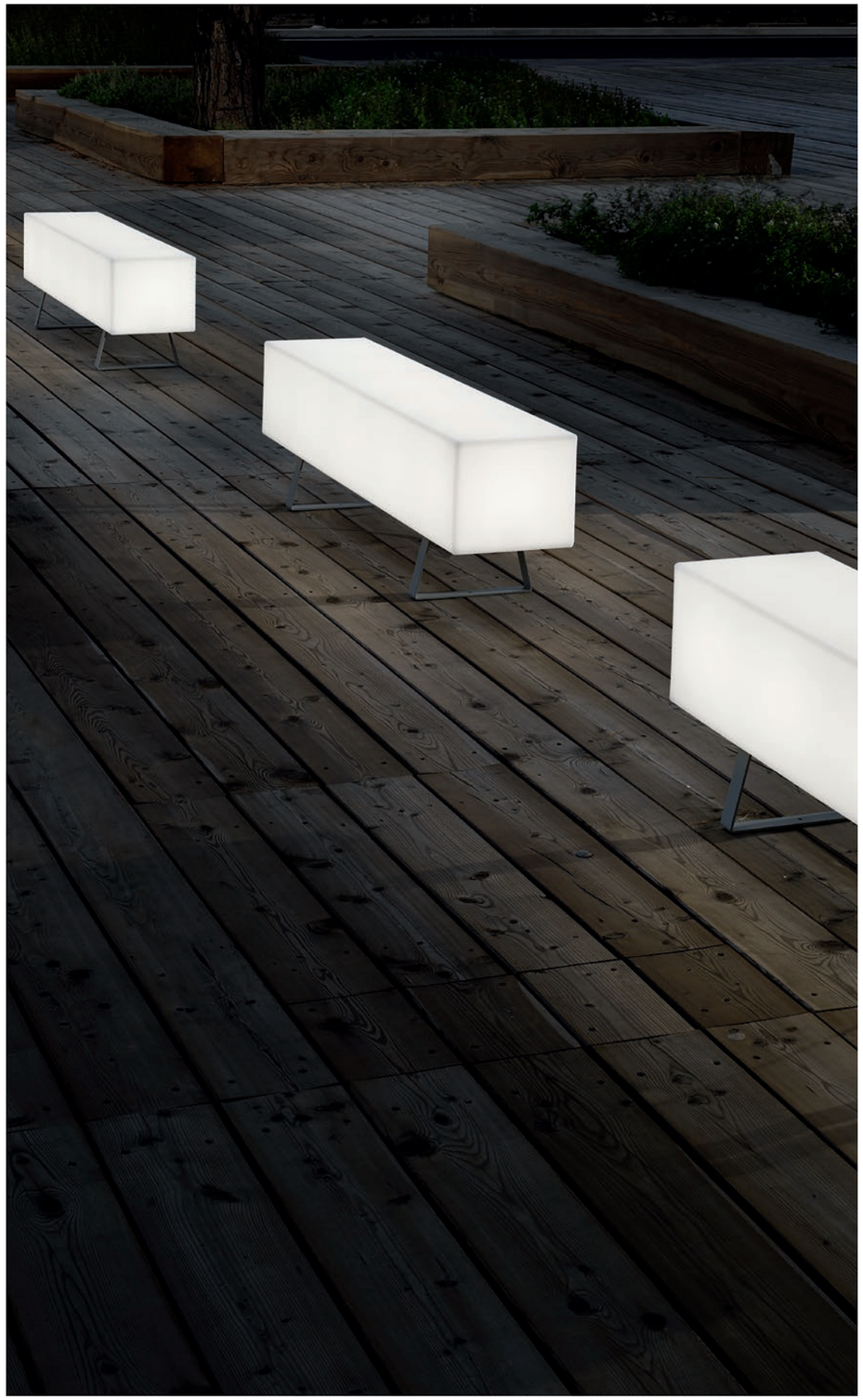

FUTURA LETTERA Y

Elemento luminoso caratterizzato per la sua forma che ricorda la lettera Y, diventa una seduta di design per gli spazi all'aperto e non. Risulta molto versatile, grazie alla possibilità di essere installato da solo o in più moduli.

A lighting element whose shape suggests the letter Y that can be used both as an outside lamp and designer seating for outdoor spaces. Extremely versatile, it can be installed on its own or in combination with other modules.

Lamp	Dimensions	Light source	Codes
Lighted seat	Ø 120 x 150 x 45 cm	**lamp type** 8xE27 **max watt** 8x28W HES **DIM**	FYOEPA150D02

Floor lamp

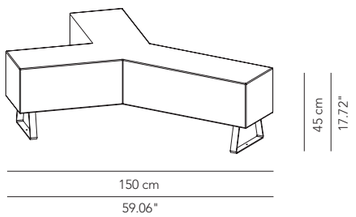

Finishes

Colours

White

Diffusore in polietilene, struttura in metallo/ Diffuser in polyethylene, metal structure

Metalli protetti con trattamento elettrolitico e vernici a base poliestere a grande resistenza/ Metal parts protected with resistant polyester coating

IP44/65

ICARO

La struttura in metallo di Icaro è un richiamo alle ali spiegate che ci portano verso il cielo. Questa lampada dal design minimalista, diffonde la sua luce d'atmosfera anche negli spazi all'aperto.

The metal structure of Icaro suggests displayed wings that carry us up towards the sky. This minimalist design lamp can also be used to diffuse mood lighting in outdoor spaces.

Lamp		Dimensions	Light source	Codes
Pendant lamp	Icaro 50	Ø 50 x 52 cm weight 6 Kg	**lamp type** 1xE27 **max watt** 42W HES **DIM**	ICOESO050G01
	Icaro 75	Ø 75 x 34 cm weight 10 Kg	**lamp type** 1xE27 **max watt** 42W HES **DIM**	ICOESO075G01
	Icaro 100	Ø 100 x 44 cm weight 20 Kg	**lamp type** 1xE27 **max watt** 70W HES **DIM**	ICOESO100G01
Floor lamp	Icaro 50	Ø 50 x 53 cm	**lamp type** 1xE27 **max watt** 42W HES **DIM**	ICOETA050G01
	Icaro 75	Ø 75 x 35 cm	**lamp type** 1xE27 **max watt** 42W HES **DIM**	ICOETA075G01
	Icaro 100	Ø 100 x 47 cm	**lamp type** 1xE27 **max watt** 70W HES **DIM**	ICOETA100G01

Pendant lamp

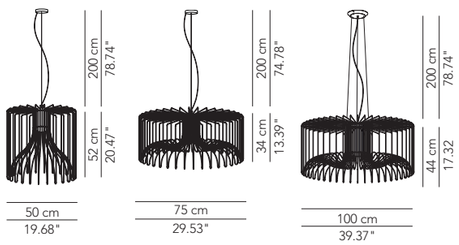

Floor lamp

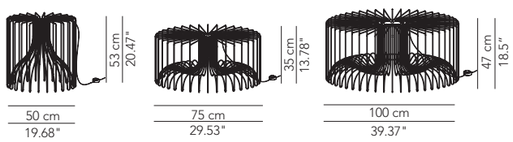

Finishes

Body colours

White

Black

Outdoor natural iron

Lampada in metallo/
Metal structure

Metalli protetti con trattamento elettrolitico e vernici a base poliestere a grande resistenza/
Metal parts protected with resistant polyester coating

IP44/IP65

Particolare finitura in bianco/
White finish detail

Particolare finitura in nero/
Black finish detail

Particolare finitura in acciaio naturale outdoor/
Outdoor natural iron finish detail

Dettaglio rosone/
Ceiling rose detail

Dettaglio rosone/
Ceiling rose detail

* on demand
** cable on measure

ICARO BALL

La fantasia vola con questa lampada disponibile in versione sospesa o da terra, dove lo stile industrial è portato ai massimi livelli e racchiude in sé la forza e la bellezza dei miti del passato anche in versione outdoor.

This lamp available in pendant and floor versions lets your imagination soar. Featuring industrial style stretched to the limits, the outdoor version also incorporates the strength and beauty of legends from the past.

Lamp		Dimensions	Light source	Codes
Pendant lamp	Icaro Ball 50	Ø 50 x 48 cm weight 6 Kg	**lamp type** 1xE27 **max watt** 42W HES **DIM**	IBOESO050G01
	Icaro Ball 60	Ø 60 x 57 cm weight 10 Kg	**lamp type** 1xE27 **max watt** 42W HES **DIM**	IBOESO060G01
	Icaro Ball 75	Ø 75 x 70 cm weight 15 Kg	**lamp type** 1xE27 **max watt** 42W HES **DIM**	IBOESO075G01
	Icaro Ball 90	Ø 90 x 82 cm weight 20 Kg	**lamp type** 1xE27 **max watt** 70W HES **DIM**	IBOESO090G01
Floor lamp	Icaro Ball 75	Ø 75 x 70 cm	**lamp type** 1xE27 **max watt** 42W HES **DIM**	IBOETA075G01
	Icaro Ball 90	Ø 90 x 82 cm	**lamp type** 1xE27 **max watt** 70W HES **DIM**	IBOETA090G01

Pendant lamp

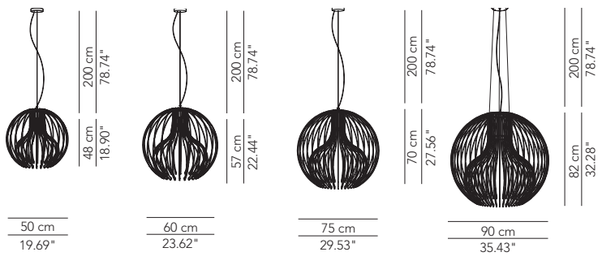

Floor lamp

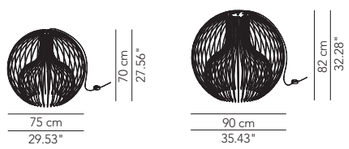

Finishes

Body colours

White

Black

Outdoor natural iron

Lampada in metallo/
Metal structure

Metalli protetti con trattamento elettrolitico e vernici a base poliestere a grande resistenza/
Metal parts protected with resistant polyester coating

IP44/IP65

**

Particolare finitura in bianco/
White finish detail

Particolare finitura in nero/
Black finish detail

Particolare finitura in acciaio naturale outdoor/
Outdoor natural iron finish detail

Dettaglio rosone/
Ceiling rose detail

Dettaglio rosone/
Ceiling rose detail

* on demand
** cable on measure

MOBY

Eleganza e stile si racchiudono nella forma affusolata che si slancia verso l'alto di Moby. Struttura metallica verniciata e diffusore in PMMA opale satinato, permettono di rendere la luce la vera protagonista della notte.

Elegance and style are captured in the tapered, upward-sweeping shape of Moby. The painted metal structure and satin-finish opal PMMA allow light to become the true protagonist of the night.

Lamp	Dimensions	Light source	Codes
Floor lamp	Ø 32 x 192 cm	**lamp type** 1 strip led 72W **luminous efficacy** 5780 Lm **light colour** 3000K **CRI** > 80	MYOEPT190M01

Floor lamp

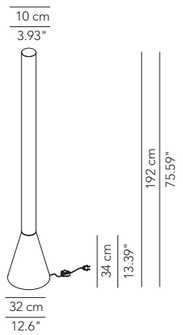

Finishes

Body colours

White

Caramel

Anthracite

Diffuser colour

White

Lampada in metallo, diffusore in PMMA/ Metal structure and PMMA diffuser

Metalli protetti con trattamento elettrolitico e vernici a base poliestere a grande resistenza/ Metal parts protected with resistant polyester coating

IP44/65

* on demand

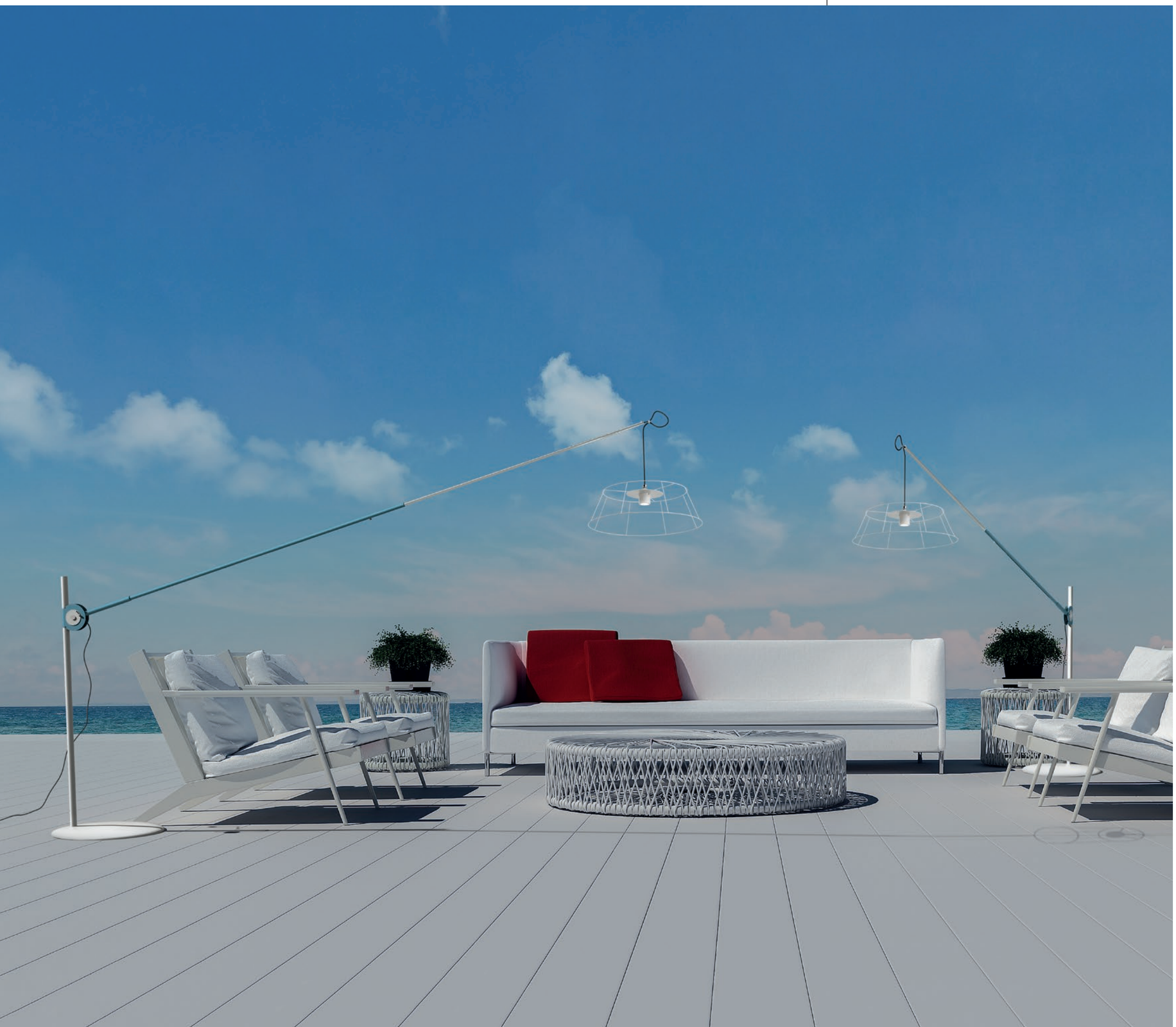

SESTANTE

Non ci sono confini per le rotte che Sestante crea con la sua luce, esprimendo atmosfere inedite ed evocative. Flessibilità è la sua caratteristica principale poiché è orientabile, telescopica e inclinabile.

There are no boundaries to the courses that Sestante can plot with light to create highly original, evocative atmospheres. Flexibility is its main feature as it can be rotated, extended and tilted.

Lamp		Dimensions	Light source	Codes
Wall lamp	Sestante	Ø 4 x 240>370 cm weight 20 Kg	**lamp type** 1 led module 18W **luminous efficacy** 2330 Lm **light colour** 3000K **DIM** DALI - push DIM **CRI** > 80	SEOEAP220G01

Wall lamp

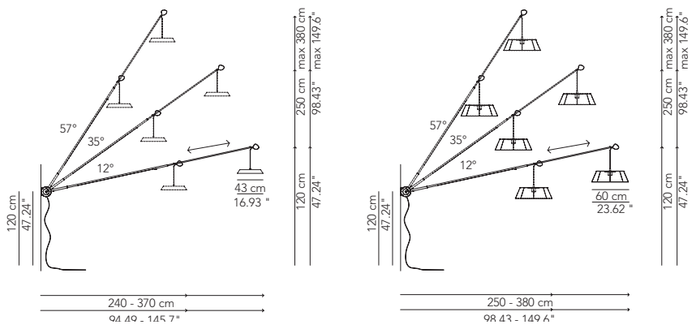

Finishes

Body colours

White

Anthracite

Lime

Bluette

Lampada in metallo, diffusore in acciaio o alluminio/ Metal structure iron or alluminium diffuser

Metalli protetti con trattamento elettrolitico e vernici a base poliestere a grande resistenza/ Metal parts protected with resistant polyester coating

IP44/55

DIM

LIGHTING DATA

PATENT PENDING

Orientabile 160°/ Rotating 160°

Telescopico 240>370 cm/ Telescopic 240>370 cm

Regolabile 3 altezze/ Adjustable 3 heights

Dettaglio aggancio/ Hooking detail

Cavo regolabile/ Adjustable cable

* on demand

Lamp		Dimensions	Light source	Codes
Floor lamp	Sestante	Ø 60x 240>370 cm	**lamp type** 1 led module 18W **luminous efficacy** 2330 Lm **light colour** 3000K **DIM** DALI - push DIM **CRI** > 80	SEOEAP220G01 SEOEAT059G01 only white or black

Floor lamp

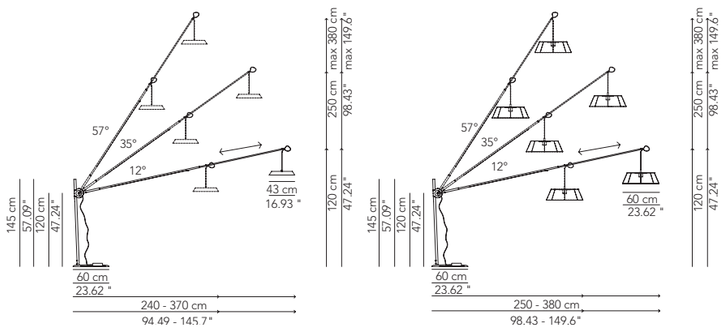

Finishes

Body colours

White

Anthracite

Lime

Bluette

Lampada in metallo, diffusore in acciaio o alluminio/ Metal structure iron or alluminium diffuser

Metalli protetti con trattamento elettrolitico e vernici a base poliestere a grande resistenza/ Metal parts protected with resistant polyester coating

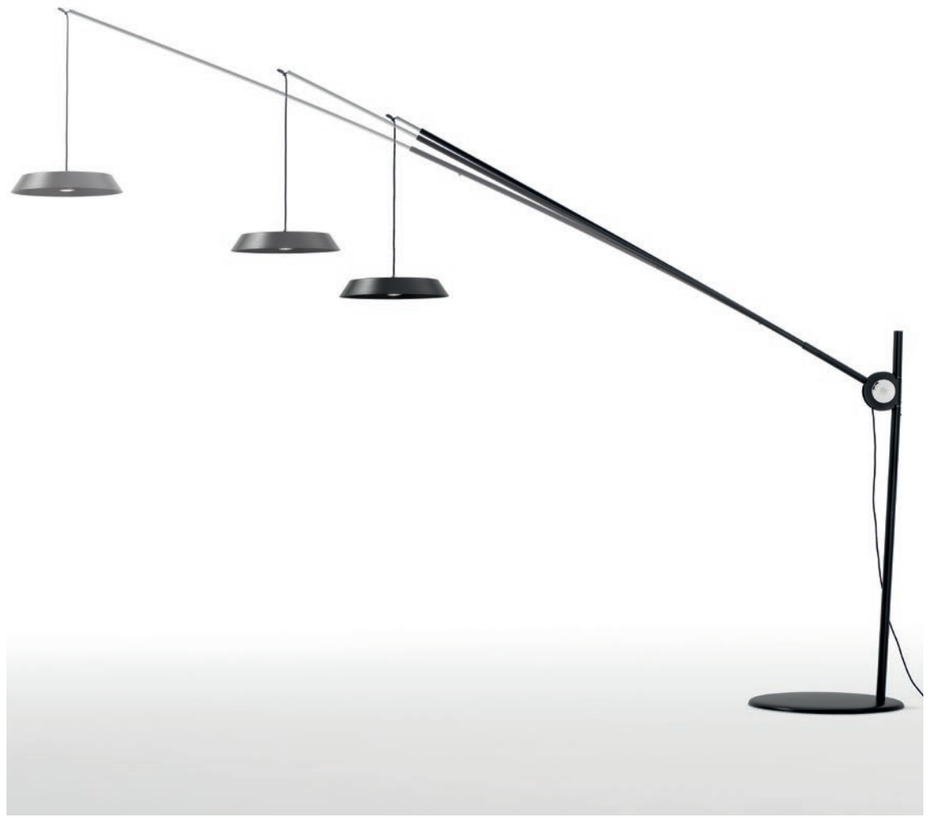

IP44/55

DIM

LIGHTING DATA

PATENT PENDING

Orientabile 160°/ Rotating 160°

Telescopico 240>370 cm/ Telescopic 240>370 cm

Regolabile 3 altezze/ Adjustable 3 heights

Dettaglio aggancio/ Hooking detail

Cavo regolabile/ Adjustable cable

* on demand

MODO LUCE SRL
via Venezia, 13
31028 Vazzola (TV) Italy

T +39 0438 488076
T +39 0438 488110
F +39 0438 488132

info@modoluce.com
modoluce.com